A MARCA QUE VOCÊ CONFIA.

Br 116 Km 113, 1155, São Marcos-RS
Fone: (54) 3291-8200 Fax: (54) 3291-1213
www.bepo.com.br

INSTRUÇÕES DE MONTAGEM

ACESSÓRIO COMPATÍVEL COM O VEÍCULO VOLVO FH PLATAFORMA CHASSI ALUMINIO V790

INSTRUÇÕES

1- Posicionar a plataforma «A» no chassis do veículo.

2- Após fixar utilizando as presilhas «B» com os parafusos «C» e arruelas «D».

ATENÇÃO: Não faça de seu acessório um rebocador. Este produto não pode ser tracionado, pois pode acarretar danos na carroceria/chassi do veículo.

COMPONENTES

Qtd.	Ref.	Código	Descrição
01	A	V790.201	PLATAFORMA
04	B	S500.202	PRESILHA PLATAFORMA
04	C	111775	PF. CAB. SEXT. M-8 X 30
04	D	6839	ARRUELA LISA Ø8 (INT)

01

LOCAIS DE APLICAÇÃO DA FITA SPEE

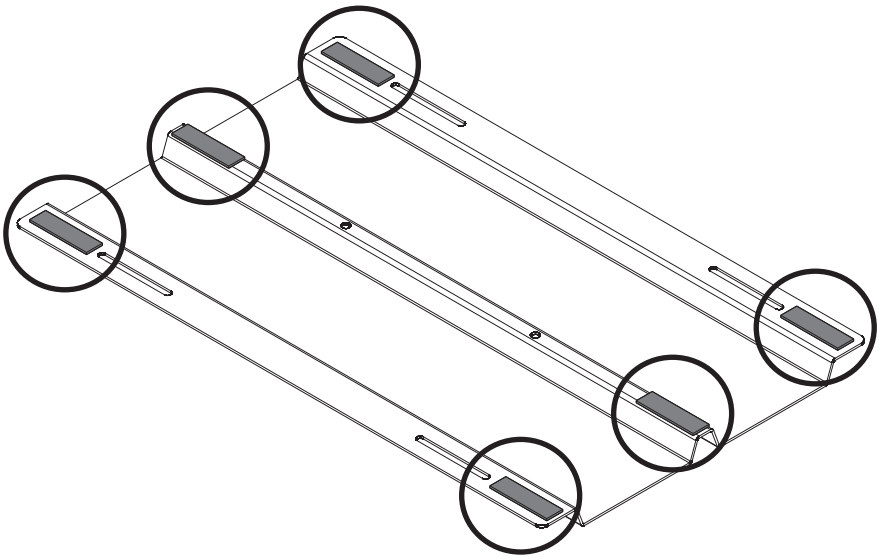

02

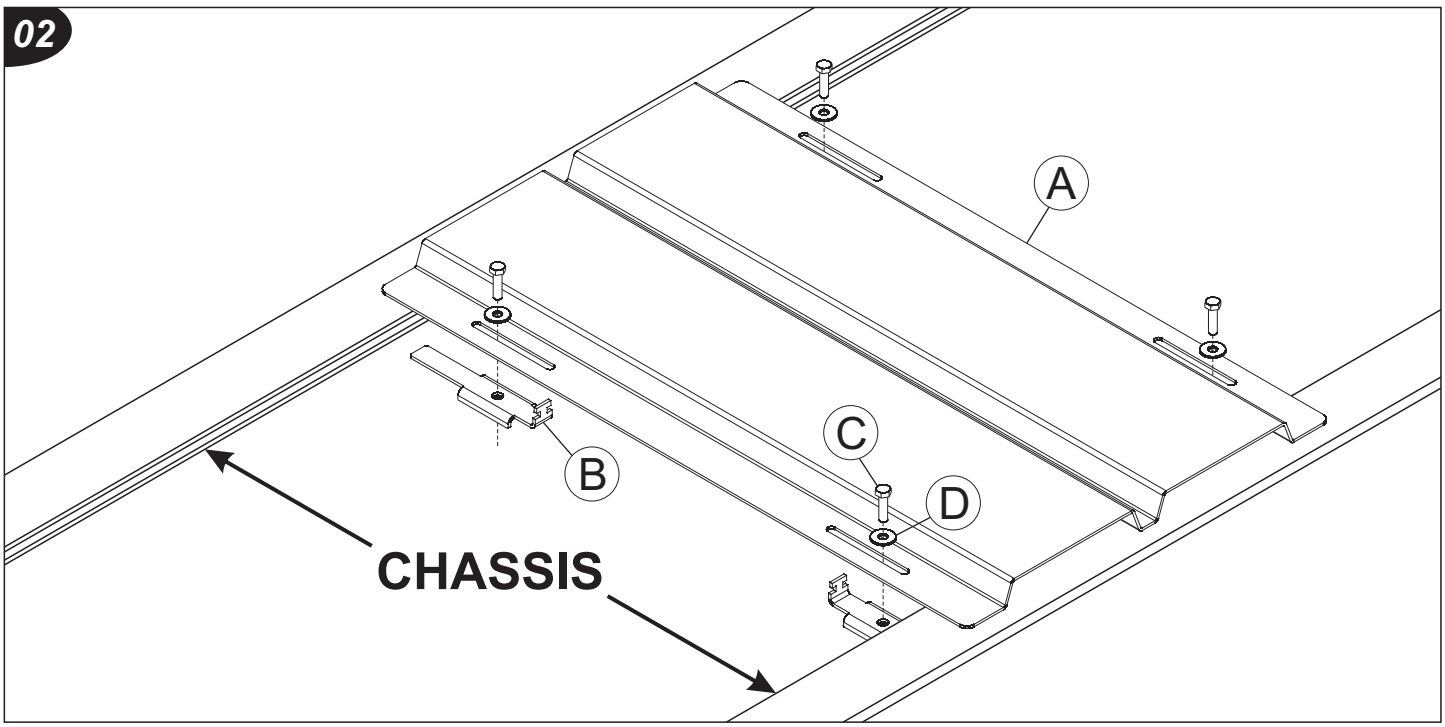

As marcas mencionadas neste catálogo e as imagens reproduzidas, são de propriedade dos respectivos fabricantes e aqui são utilizadas apenas para indicar a aplicabilidade ou destinação dos produto fabricados pela Bepo, atendendo ao preceito contido no Art. 132 da lei 9279/96.